ГМС ЛИВГИДРОМАШ

Расширение типоразмерного ряда серийно выпускаемых вакуумных водокольцевых насосов типа ВВН2-50

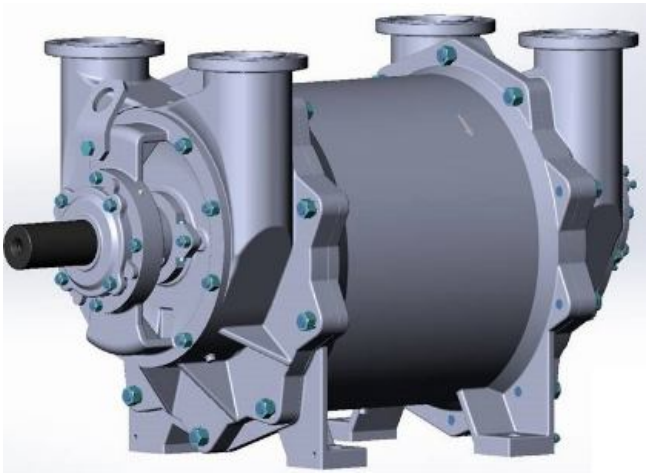

АО «ГМС Ливгидромаш» продолжает расширять типоразмерный ряд серийно выпускаемых насосов типа ВВН.

В целях удовлетворения запросов потребителей в ходе успешно проведённых испытаний была подтверждена возможность эксплуатации насоса **ВВН2-50** на различных частотах вращения 500 об/мин и 750 об/мин (дополнительно к частоте вращения серийного насоса 600 об/мин), а также была проведена доработка геометрии рабочих органов насоса. Таким образом нашим предприятием освоен серийный выпуск вакуумных водокольцевых насосов, обеспечивающих производительность 40 м^3/час и 60 м^3/час на базе серийно выпускаемого насоса производительностью 50 м^3/час.

Вакуумные водокольцевые насосы **ВВН** и агрегаты на их основе предназначены, в зависимости от материала проточной части, для отсасывания воздуха, инертных или агрессивных газов, нерастворимых в воде, с целью создания или поддержания вакуума.

Насосы относятся к изделиям общего назначения (ОН), восстанавливаемые по ГОСТ 27.003 и выпускаются в климатическом исполнении У или Т категории размещения 2, 3.1 по ГОСТ 15150.

Приводом в агрегатах являются электродвигатели общепромышленного исполнения.

Области применения: химическая, горно-металлургическая, угольная, пищевая, целлюлозно-бумажная промышленность, сельское хозяйство, строительство и медицина.

Технические данные:

Таблица 1

Наименование показателя		Значение			Допускаемые предельные отклонения
Частота вращения, с$^{-1}$ (об/мин)		8,33 (500)*	10 (600)	12,5 (750)*	±10
Номинальная производительность, приведенная к начальным условиям при номинальном давлении всасывания 0,02 МПа (0,2 кгс/см^2)*, м^3/с (м^3/мин)		0,67 (40)*	0,75 (45)	1,0 (60)*	+10% - 5%
Уменьшение номинальной производительности при давлении всасывания 0,02 МПа (0,2 кгс/см^2), %, не более		26*	20	20*	
Мощность, потребляемая при номинальной производительности, кВт		55*	80	120*	+10%
Температура газа начальная минимальная/ номинальная/ максимальная, К (^{0}С) для материального исполнения проточной части: -СЧ20 -20ГЛ -12Х18Н9ТЛ		263К(-10^{0}С)/293К(20^{0}С)/323К(50^{0}С) 228К(-45^{0}С)/293К(20^{0}С)/323К(50^{0}С) 228К(-45^{0}С)/293К(20^{0}С)/323К (50^{0}С)			-
Расход воды (жидкости) с учетом жидкости поступающей с перекачиваемым газом*, дм^3/с (м^3/ч), не более		1,39* (5,0)*	1,39 (5,0)	1,95* (7)*	±0,2
Параметры энергопитания	Род тока	переменный			-
	Напряжение, В	380			-
	Частота тока, Гц	50			-

Электро-двигатель	Марка	приведена в табл 2			-
	Исполнение по монтажу	IM1001			-
	Мощность, кВт	75*	110	132*	-
	Напряжение, В	380			-
---------- * Новые освоенные типоразмеры.					

Марки комплектуемых электродвигателей

Таблица2

Наименование и техническая характеристика	Марка электродвига-теля	Масса, кг
Электродвигатель IM 1081 N=110 кВт, 50Гц, U=380В; 380/660 В, n= 10 $с^{-1}$ (600 об/мин)	А355МА10 У3	1510
Электродвигатель IM 1081 N=75 кВт, 50Гц, U=380В; 380/660 В n= 8,33 $с^{-1}$ (500 об/мин)	А315М12 У3	1075
Электродвигатель IM 1081 N=132 кВт, 50Гц, U=380В; 380/660 В n= 12,5 $с^{-1}$ (750 об/мин)	А355 SMA8 У3	1490
Примечание – Допускается применение других марок двигателей соответствующего исполнения и мощности		

характеристики вакуумного насоса ВВН2-50 при n=8,33 с-1 (500 об/мин) приведенные к начальным условиям

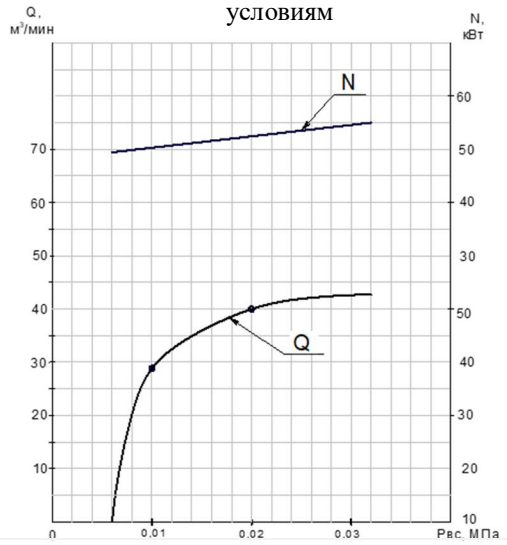

характеристики вакуумного насоса ВВН2-50 при n=10 с-1 (600 об/мин) приведенные к начальным условиям

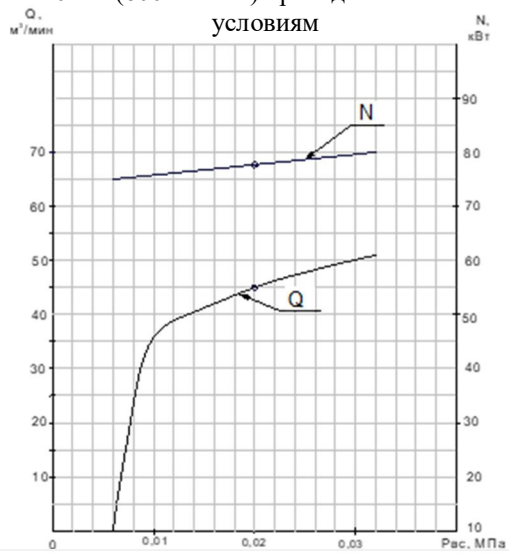

характеристики вакуумного насоса ВВН2-50 при n=12,5 с-1 (750 об/мин) приведенные к начальным условиям

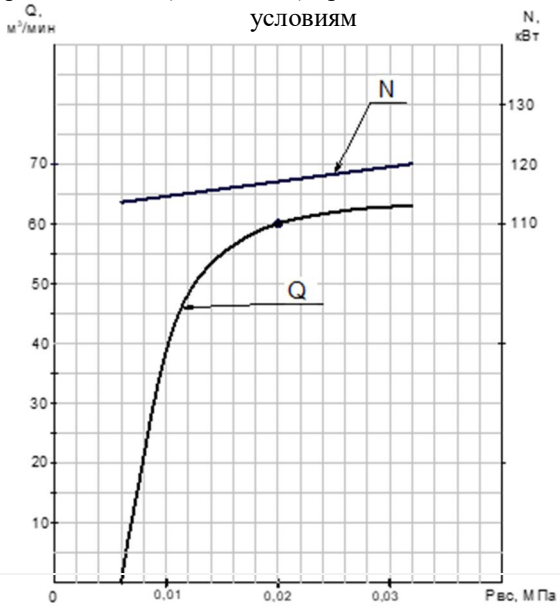

Габаритный чертёж насосного агрегата ВВН2-50

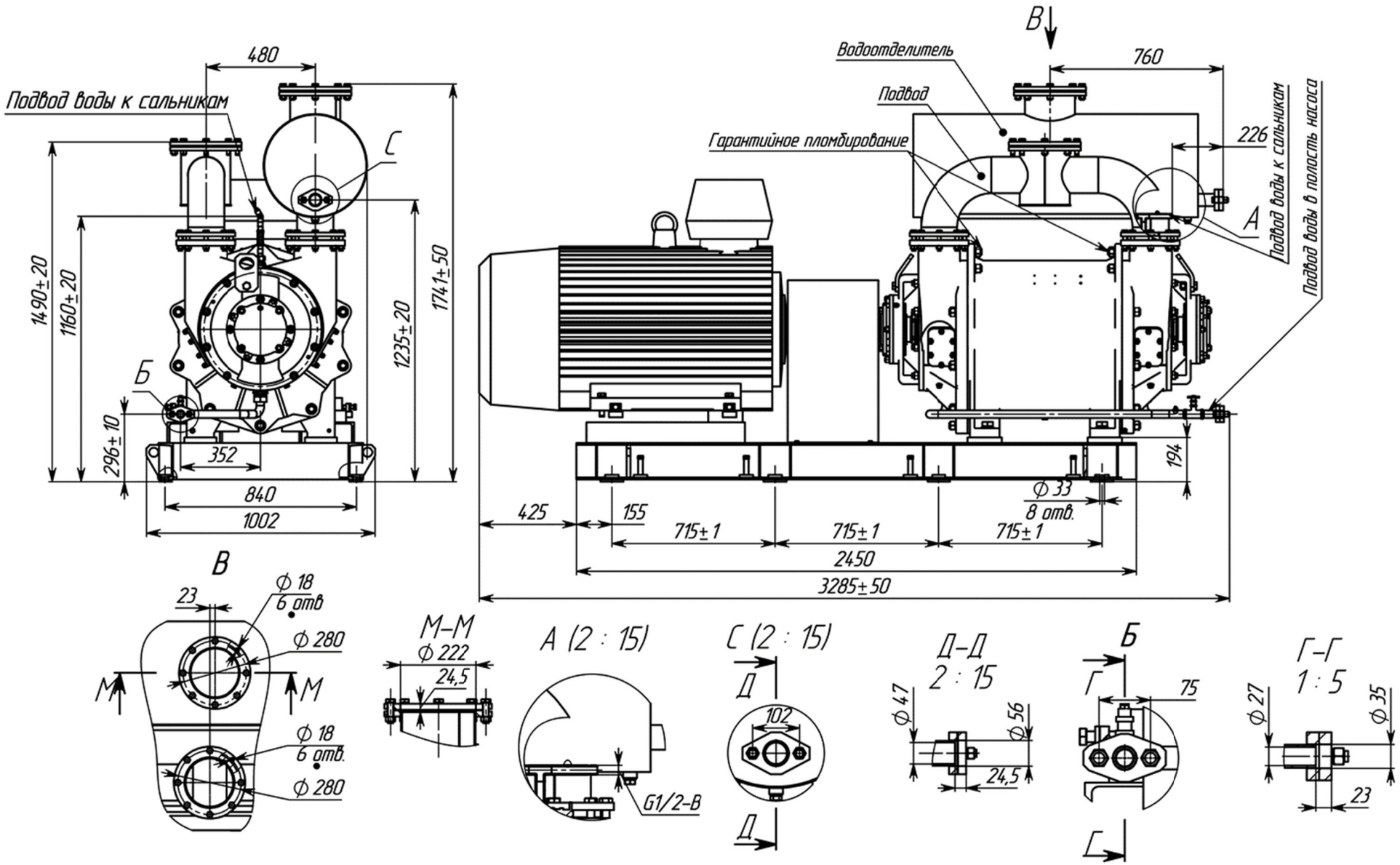

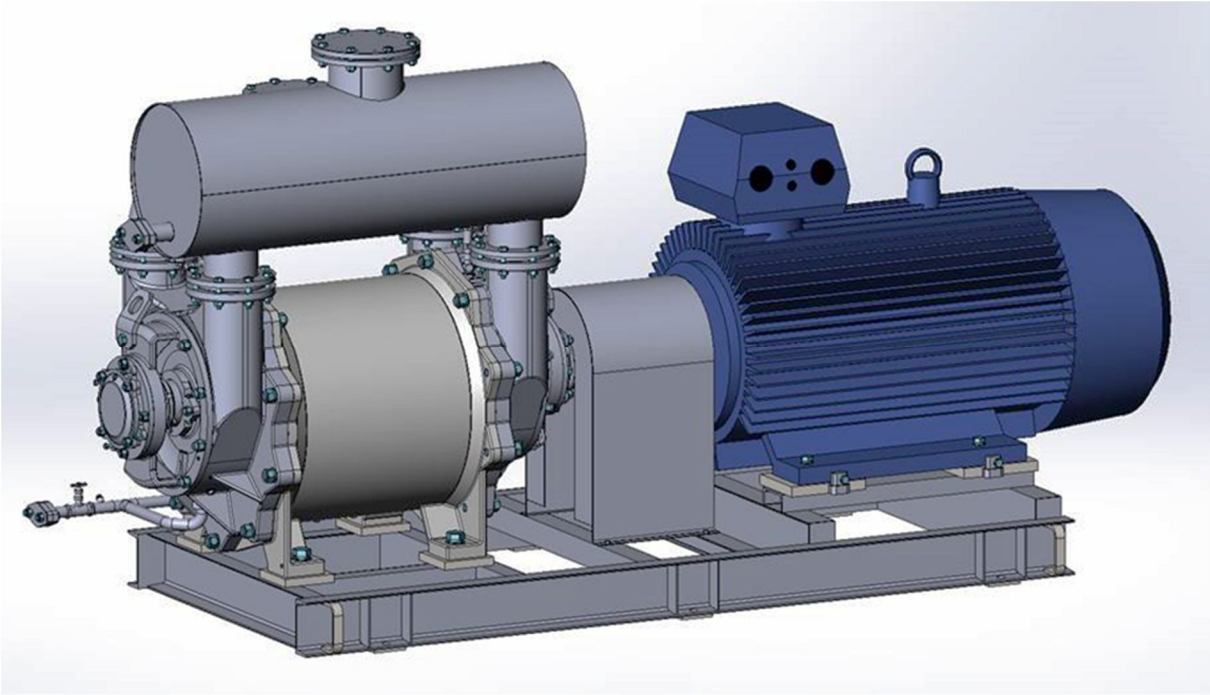

По вопросам приобретения обращаться:
АО «ГМС Ливгидромаш»
303851, Орловская область, г. Ливны, ул. Мира, 231.
тел (48677) 7-81-00 – многоканальный, факс (48677) 7-80-99
sbyt@hms-livgidromash.ru www.hms-livgidromash.ru

Сертифицировано
Русским Регистром